PROFILE IS ACCEPTED

ON THE STRAIGHT PORTIONS OF THE FACADE, THE EXECUTION AND FINISHED APPEARANCE OF THE PROFILE IS SATISFACTORY AND APPROVED BY BIG AND LUX AIRPORT.

PROFILE IS NOT ACCEPTED

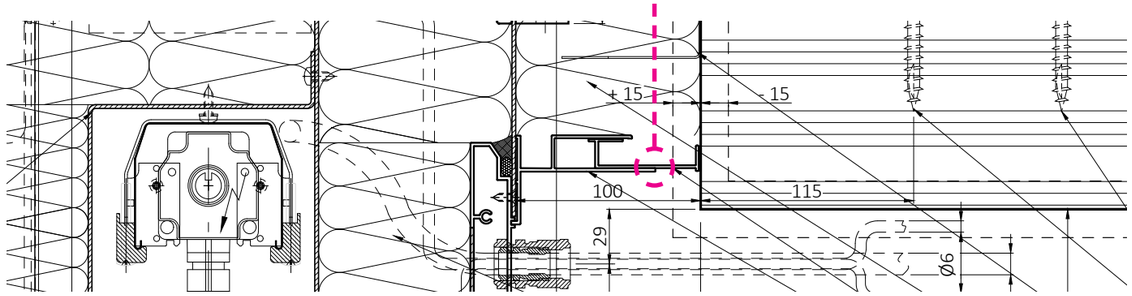

OBSERVATION:
THE DS/CLT EDGE PROFILE, WHERE THE FACADE CURVES, IS NOT SATISFACTORY, AND THE EXECUTION OF THE PROFILE AND FINISHED APPEARANCE IS NOT APPROVED BY BIG AND LUX AIRPORT. THE DISSATISFACTION WITH THE APPEARANCE OF THIS DETAIL RESULTS FROM THE OVERLAP OF THE PROFILE, WHICH CREATES A DISTINCT LINE PROJECTING STRAIGHT OUT FROM THE CURVED CLT EDGE. WHEN THIS STRAIGHT LINE MEETS THE CURVED EDGE OF THE CLT, IT PRODUCES MULTIPLE ANGLES THAT CREATE THE APPEARANCE OF TWO SEPARATE OVERLAPPING PANELS, CREATING AN INCOHESIVE AND UNFINISHED LOOK. ADDITONALLY, THE VARIABILITY IN THE WIDTH OF THE RECESSED PORTION OF THE PROFILE AT THE CURVES CREATES INCONSISTENCY WHEN COMPARED TO THE STRAIGHT PORTIONS, MAKING IT APPEAR UNCLEAN AND INCOHERANT AS AN ENTIRE SYSTEM.

COMPARISON OF RECESS IN PROFILE AT STRAIGHTS AND CURVES

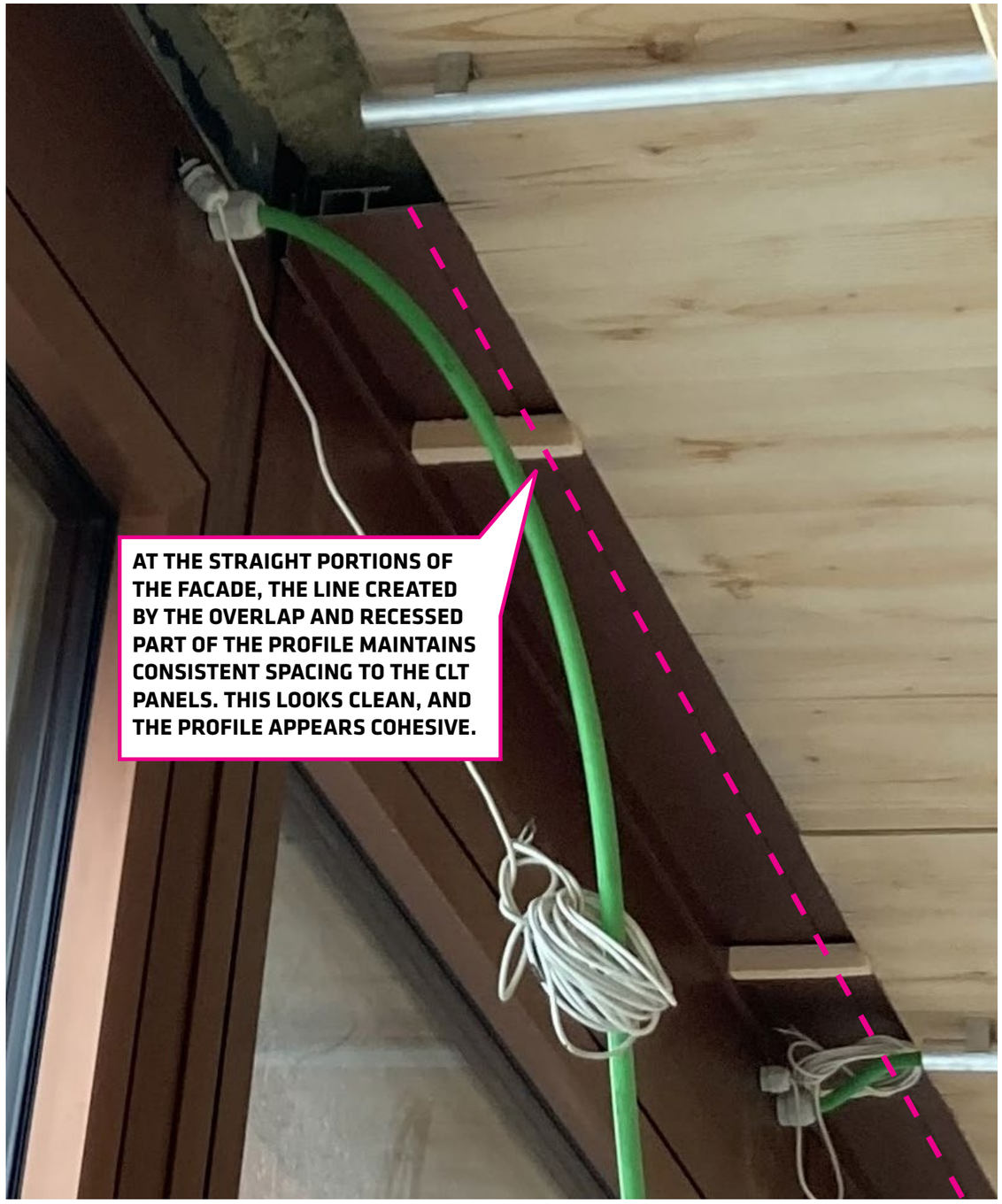

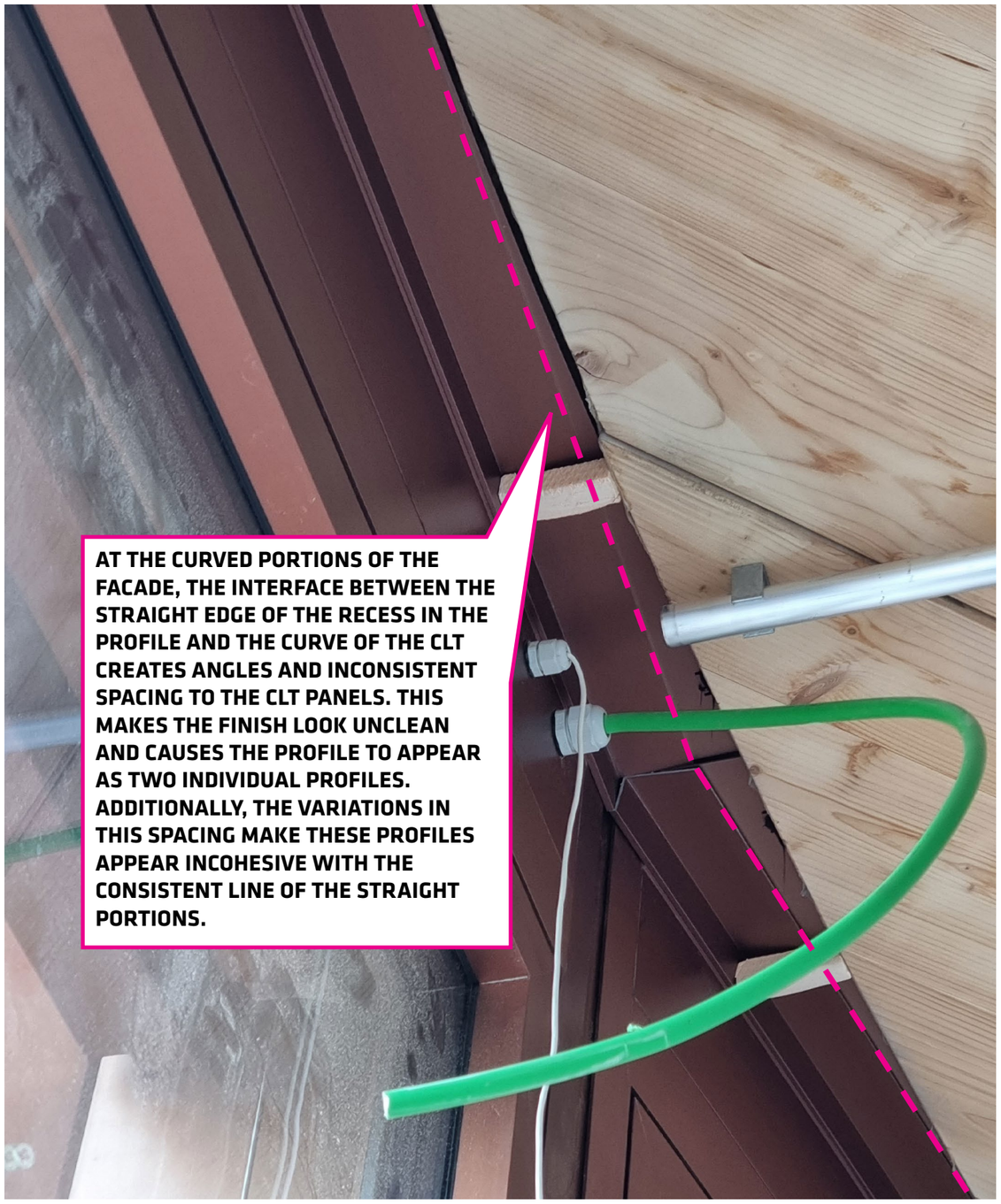

PROPOSED SOLUTIONS

SUGGESTION 1:

PRODUCE A RECESSED PROFILE THAT FOLLOWS THE CURVE OF THE CLT WHILE ALSO MAINTAINING A CONSISTANT DISTANCE FROM THE EDGE OF THE CLT. IN THIS CASE, THE GAP BETWEEN THE CLT AND THE RECESS IN THE PROFILE SHOULD BE EQUAL ON BOTH THE STRAIGHT AND CURVED SECTIONS.

THIS MAY BE DIFFICULT DUE TO THE FACETING OF THE FACADE.

SUGGESTION 2:

ELIMINATE THE RECESSED PORTION OF THE PROFILE AND EXTEND THE BACK OF THE PROFILE TO THE EDGE OF THE CLT PANELS. THIS WILL ELIMINATE ANY LINES AND ACHIECVE A CLEANER AND MORE COHESIVE APPEARANCE.

PROPOSED SOLUTIONS

SUGGESTION 1

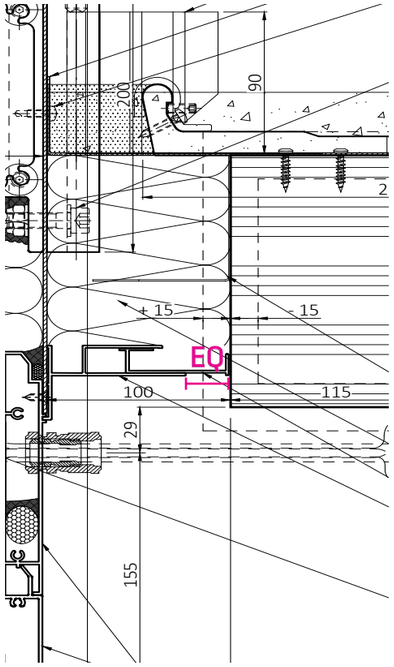

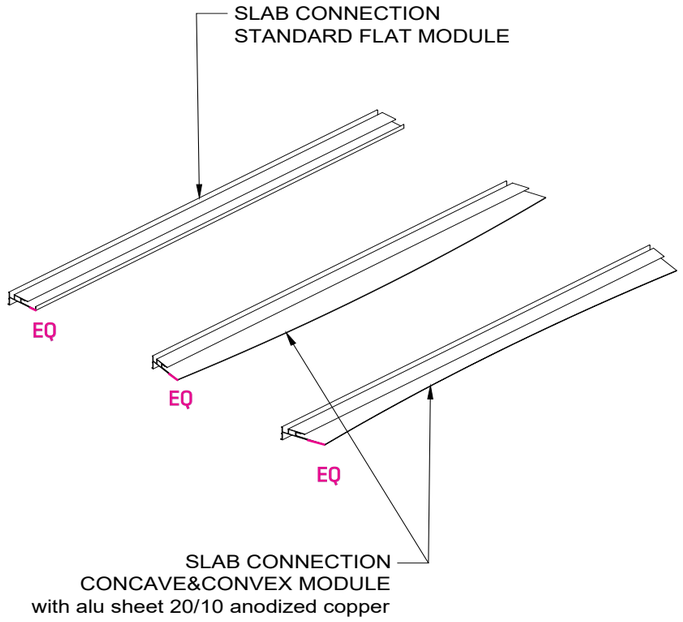

SUGGESTION 2

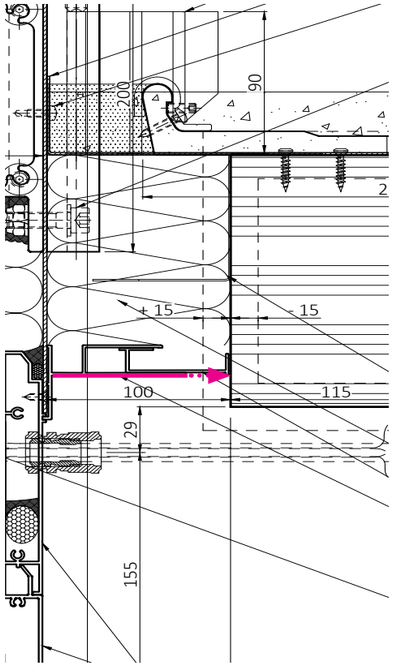

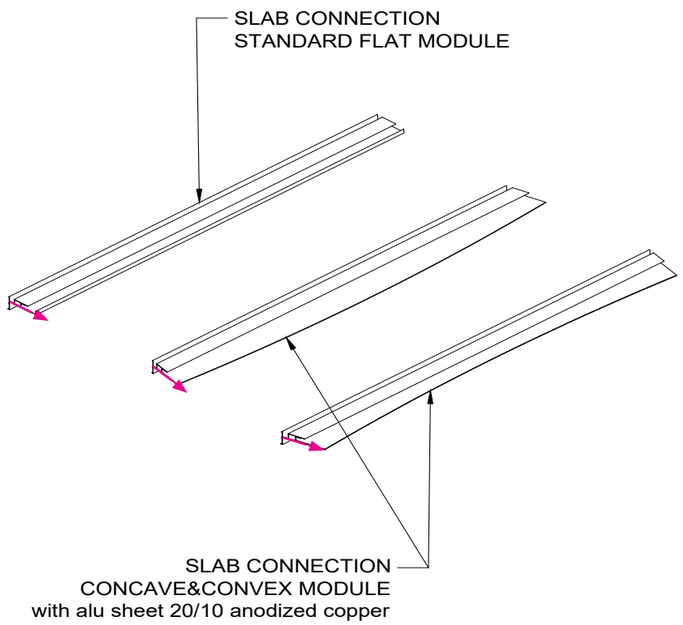

PROPOSAL_2
(with safety screws)

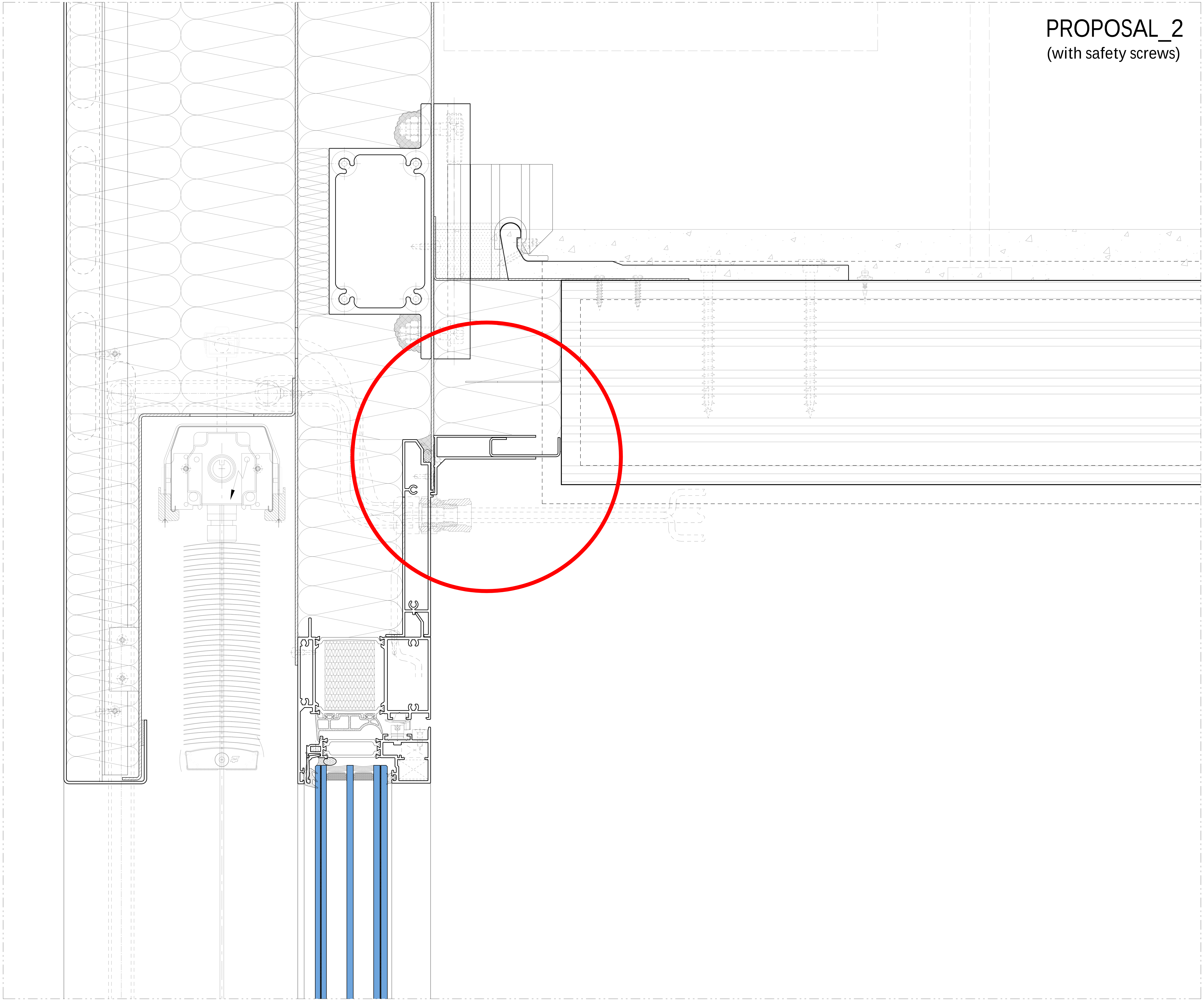

XXXXXXXXXXXXXXXXXX	Legende
	XX - XX XX - XX
	XX - XX XX - XX
	XX - XX XX - XX
	XX - XX XX - XX
	XX - XX XX - XX
	XX XX

SYSTEM BRACKET DETAIL ON FLOOR JOINT

NIVEAU HORS SOL X

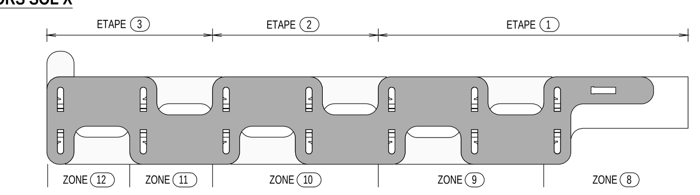

SKYPARK BUSINESS CENTER

EXECUTION

SOCIÉTÉ DE L'AÉROPORT DE LUXEMBOURG S.A
rue de Trèves, L-2632 Findel

BEISSEL & RUPPERT — ☐ ASSISTANT MAÎTRE D'OUVRAGE, Beissel et Ruppert, 34-38 Avenue de la Liberté, 1930 Luxembourg — T+352 44 89 70, info@jse.lu

BIG — ☐ ARCHITECTE, Bjarke Ingels Group, Kl verbladsgade 56, 2500 Valby — T+45 72 21 72 27, big@big.dk

METAFORM Architects — ☐ ARCHITECTE ASSOCIÉ, Metaform Architecte, 24-28 rue de Goethe, 1637 Luxembourg — T+352 26 45 86 25, info@metaform.lu

☐ BET fluide, Jean Schmit Engineering, 13A Avenue Gaston Diderich, 1420 Luxembourg — T+352 44 89 70, info@jse.lu

Au2 — ☐ BET structure, Au carré, 13 rue de Kalchesbruck, 1852 Luxembourg — T+352 24 84 81 1, info@aucarre.lu

LAMOUREUX acoustics — ☐ BET acoustique, Lamoureux acoustics, 4bis rue Simonet, 75013 Paris France — T+33 145 65 23 64, infos@lamoureux-acoustics.com

LÜCHINGER + MEYER — ☐ BET façade, Lüchinger + Meyer, Limmatstrasse 275, 8005 Zurich Suisse — T+41 44 421 43 00, zuerich@luechingermeyer.ch

les éclaireurs — ☐ BET éclairage, Les Éclaireurs, 4 rue Terraille, 69001 Lyon France — T+33 478 083 857, contact@leseclaireurs.net

KYOTEC LUXEMBOURG, Member of Kyotec Group
Kyotec Luxembourg sarl, Member of Kyotec Group, Z.A.C. Klengbousbierg, 28, L-7795 Bissen, G-D de Luxembourg
T + 352 45 91 50, F + 352 45 91 60, info@kyotec-luxembourg.lu, www.kyotecgroup.com, TVA : LU27815631

Rev.	Date Rev.	Description de la modification	Init.
A	--/09/2023	First Issue	GPIZ

Titre du Plan:

SYSTEM DRAWINGS
INTERNAL FINISHING SLAB PROFILE PROPOSAL

Plan No. / Rev.

Projet	Emetteur	Type	Format	Phase	Zone	Niveau	Lot	Numéro	Indice
C-409	L-051	DET	A3	EXE	ALL	AL	FA	XXX	A

Visas. / Echelle.

Dessiné par :	G.Pizzoli	Vérifié par :	E.Stradiotto	Approuvé par :	E.Stradiotto	Date :	16.06.2021	Echelle :	VAR

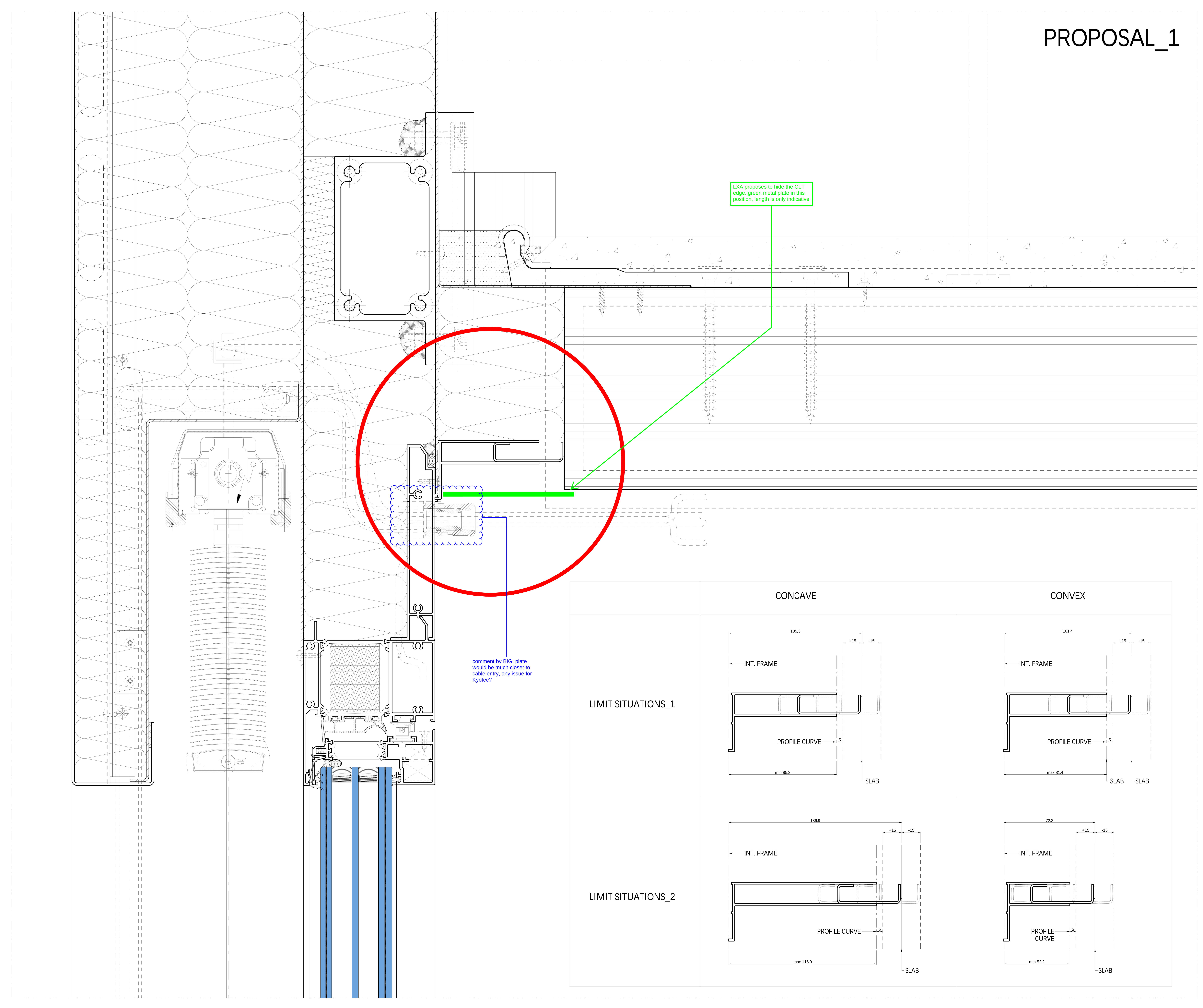

XXXXXXXXXXXXXXXXXX

Legende

XX - XX XX - XX
XX - XX XX - XX
XX - XX XX - XX
XX - XX XX - XX
XX - XX XX - XX
XX XX

SYSTEM BRACKET DETAIL ON FLOOR JOINT

NIVEAU HORS SOL X

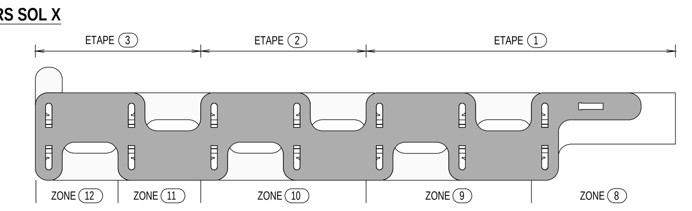

SKYPARK BUSINESS CENTER

EXECUTION

SOCIÉTÉ DE L'AÉROPORT DE LUXEMBOURG S.A
rue de Trèves, L-2632 Findel

BEISSEL & RUPPERT	☐ ASSISTANT MAÎTRE D'OUVRAGE Beissel et Ruppert 34-38 Avenue de la Liberté, 1930 Luxembourg	T+352 44 89 70 info@jse.lu
BIG	☐ ARCHITECTE Bjarke Ingels Group Kl verbladsgade 56, 2500 Valby	T+45 72 21 72 27 big@big.dk
METAFORM Architects	☐ ARCHITECTE ASSOCIÉ Metaform Architecte 24-28 rue de Goethe, 1637 Luxembourg	T+352 26 45 86 25 info@metaform.lu
	☐ BET fluide Jean Schmit Engineering 13A Avenue Gaston Diderich, 1420 Luxembourg	T+352 44 89 70 info@jse.lu
Au2	☐ BET structure Au carré 13 rue de Kalchesbruck, 1852 Luxembourg	T+352 24 84 81 1 info@aucarre.lu
LAMOUREUX acoustics	☐ BET acoustique Lamoureux acoustics 4bis rue Simonet, 75013 Paris France	T+33 145 65 23 64 infos@lamoureux-acoustics.com
LÜCHINGER + MEYER	☐ BET façade Lüchinger + Meyer Limmatstrasse 275, 8005 Zurich Suisse	T+41 44 421 43 00 zuerich@luechingermeyer.ch
les éclaireurs	☐ BET éclairage Les Éclaireurs 4 rue Terraille, 69001 Lyon France	T+33 478 083 857 contact@leseclaireurs.net

KYOTEC LUXEMBOURG
Member of Kyotec Group

Kyotec Luxembourg sarl
Member of Kyotec Group
Z.A.C. Klengbousbierg, 28
L-7795 Bissen
G-D de Luxembourg

T + 352 45 91 50
F + 352 45 91 60
info@kyotec-luxembourg.lu
www.kyotecgroup.com
TVA : LU27815631

Rev.	Date Rev.	Description de la modification	Init.
A	--/09/2023	First Issue	GPIZ

Titre du Plan:

SYSTEM DRAWINGS
INTERNAL FINISHING SLAB PROFILE PROPOSAL

Plan No. / Rev.

Projet	Emetteur	Type	Format	Phase	Zone	Niveau	Lot	Numéro	Indice
C-409	L-051	DET	A3	EXE	ALL	AL	FA	XXX	A

Visas. / Echelle.

Dessiné par :	G.Pizzoli	Vérifié par :	E.Stradiotto	Approuvé par :	E.Stradiotto	Date :	16.06.2021	Echelle :	VAR

XXXXXXXXXXXXXXXXXXXX

Legende

XX - XX
XX - XX

XX - XX
XX - XX

XX - XX
XX - XX

XX - XX
XX - XX

XX - XX
XX - XX

XX
XX

SYSTEM BRACKET DETAIL ON FLOOR JOINT

NEW EXTRUDED PROFILE EN AW 6063 T6
PROPOSAL_1

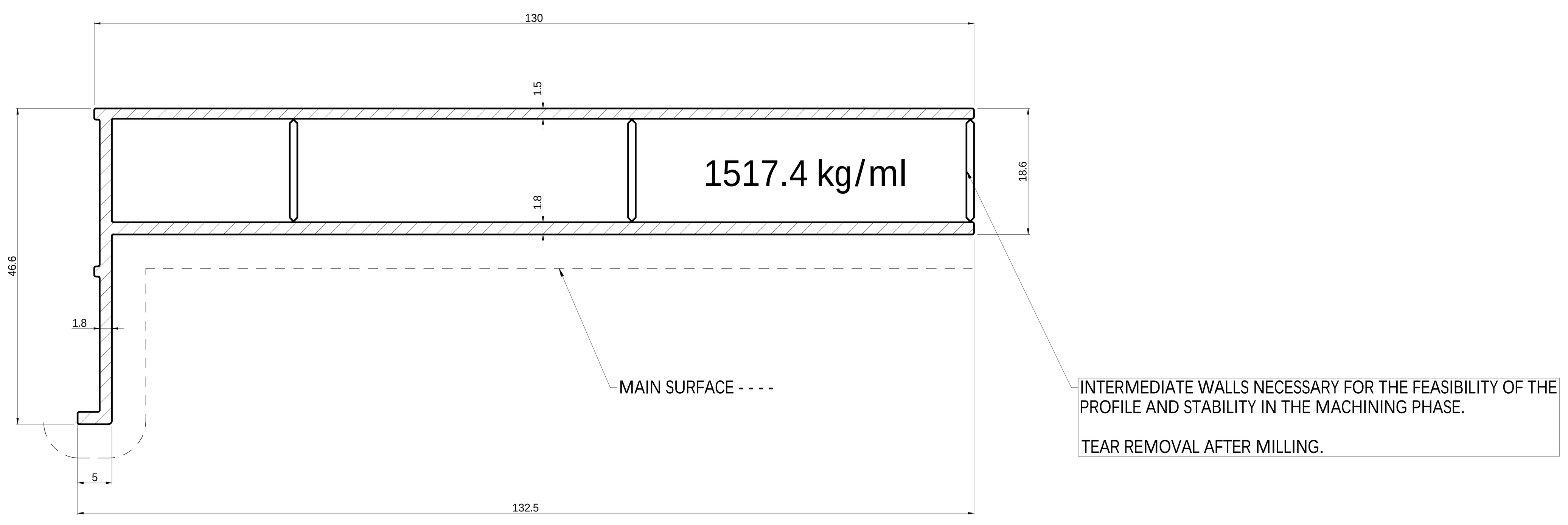

NEW EXTRUDED PROFILE EN AW 6063 T6
PROPOSAL_2

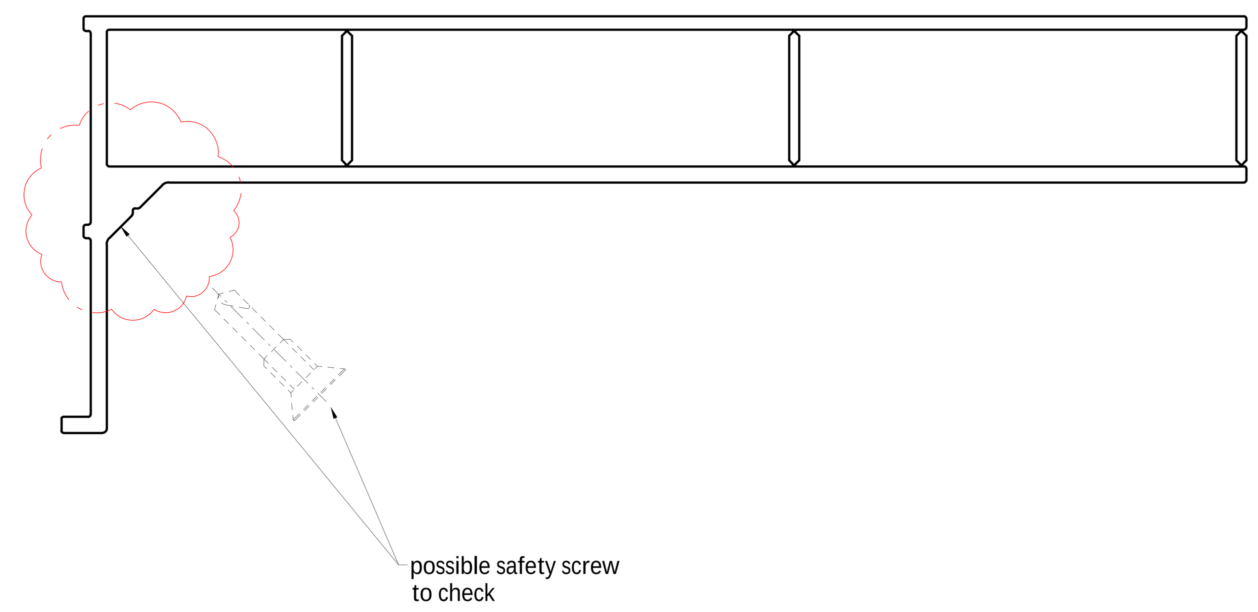

VIEW

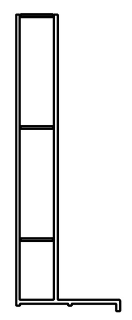

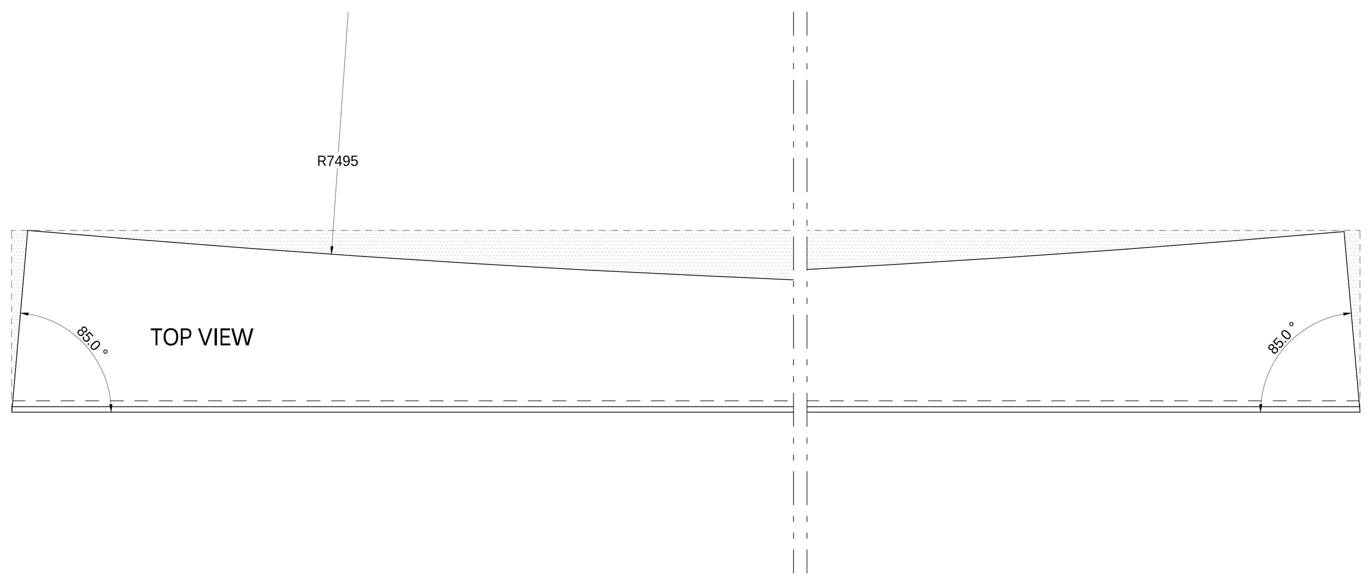

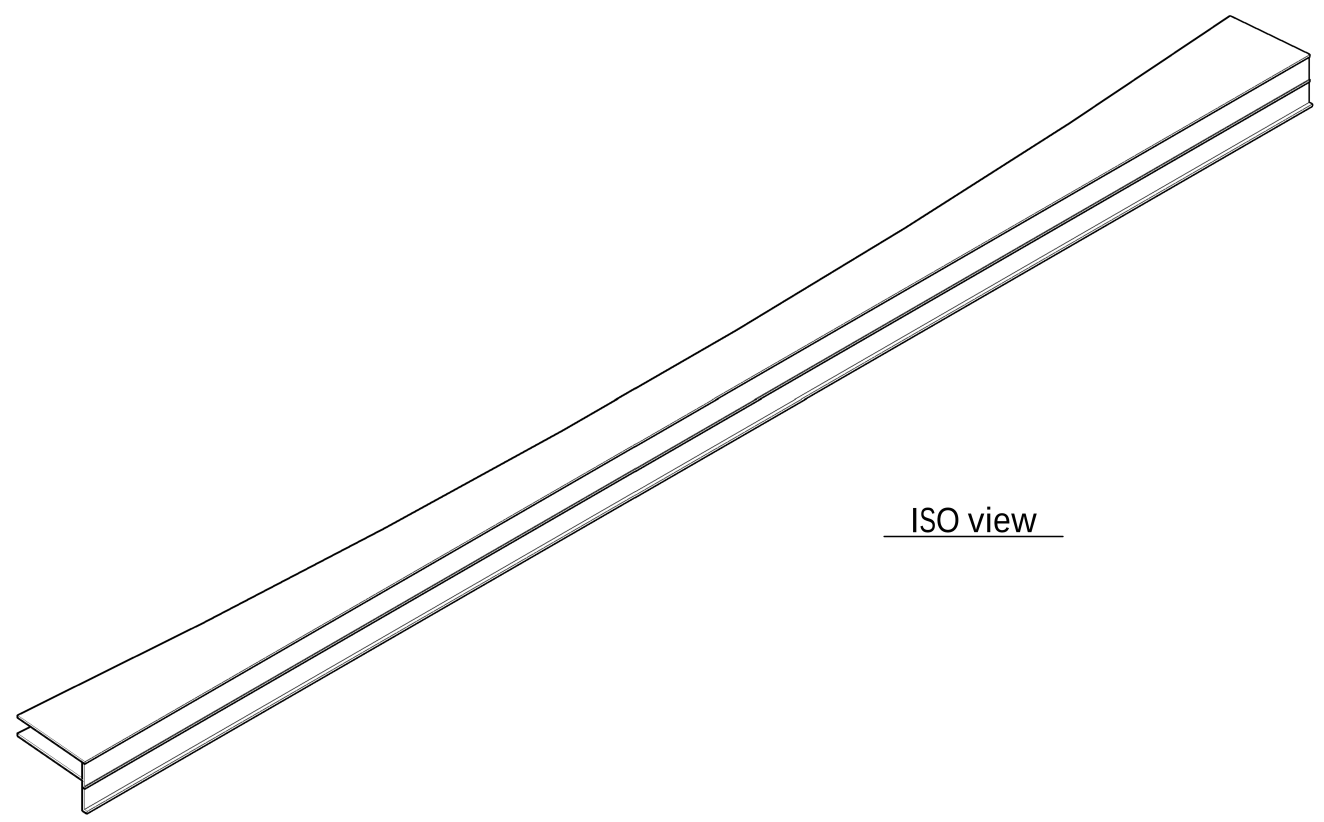

ISO view

VIEW

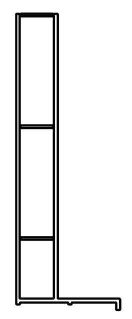

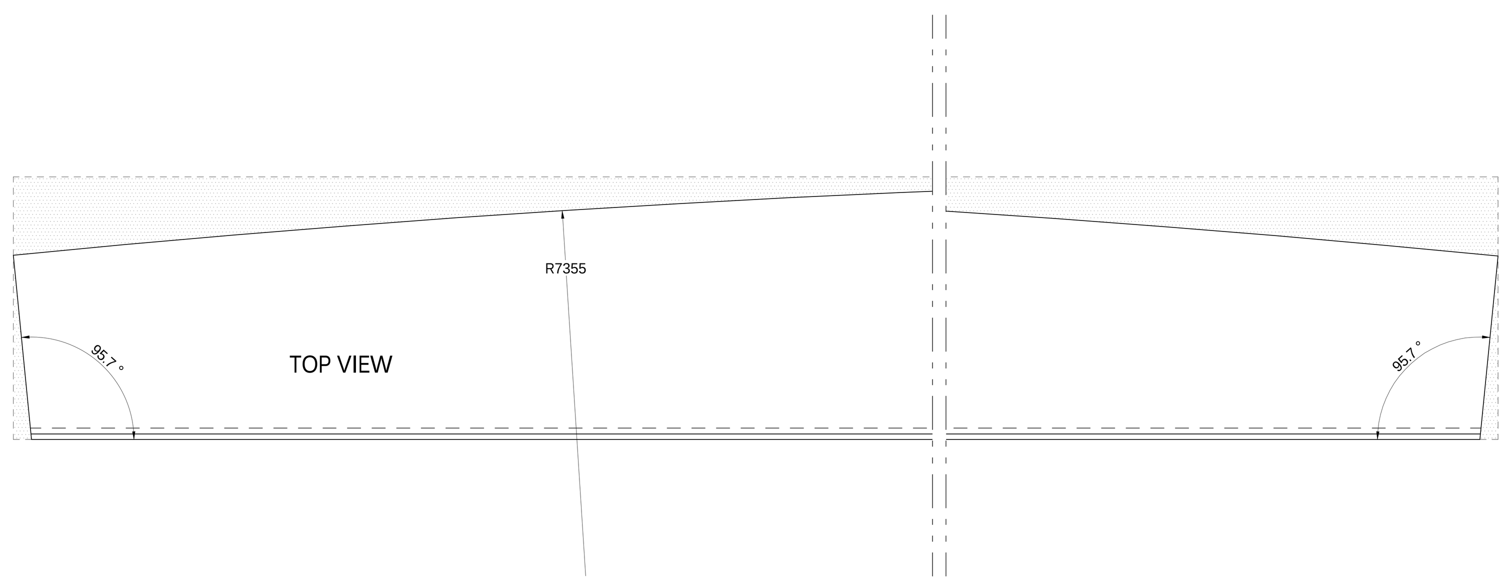

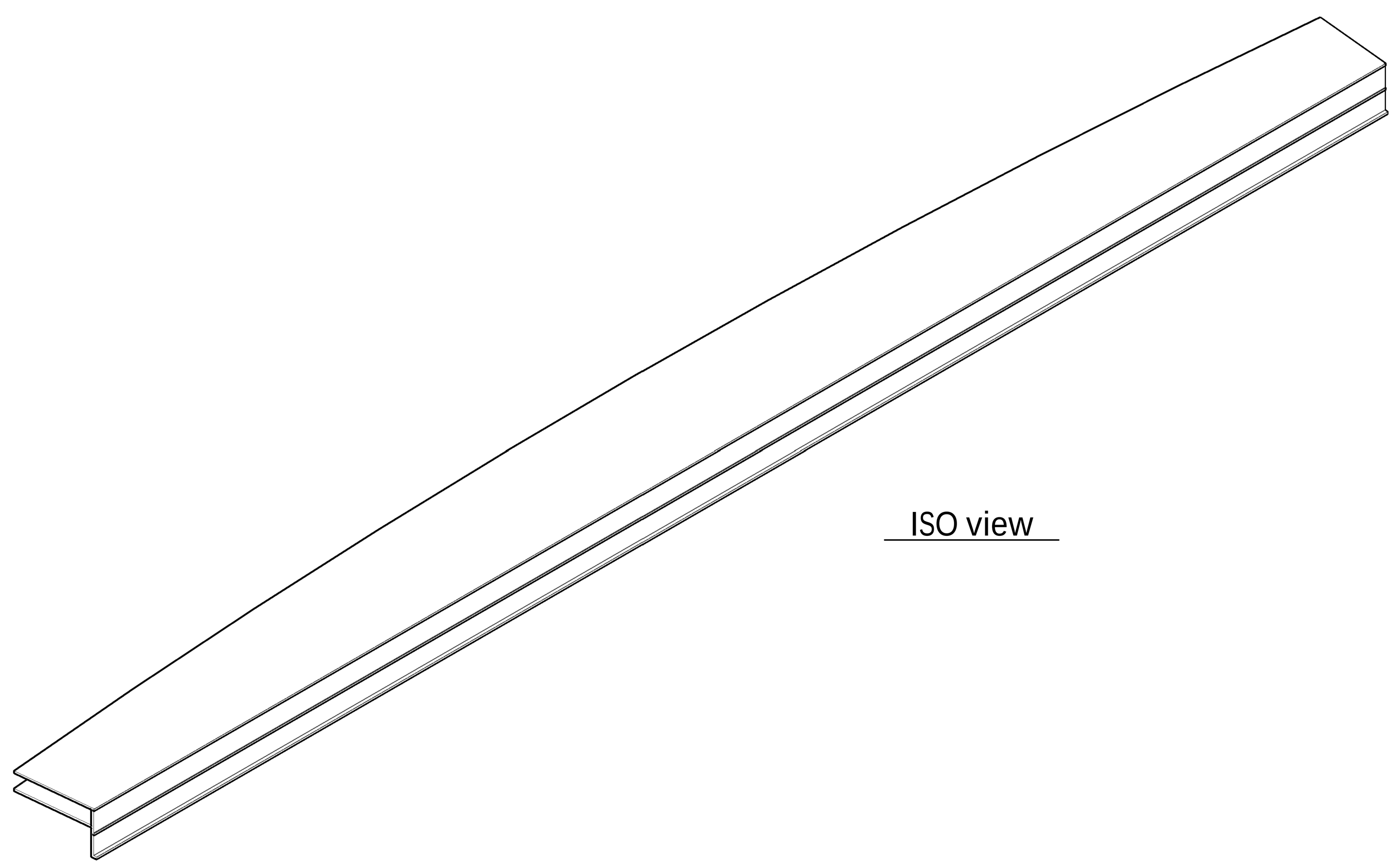

ISO view

NIVEAU HORS SOL X

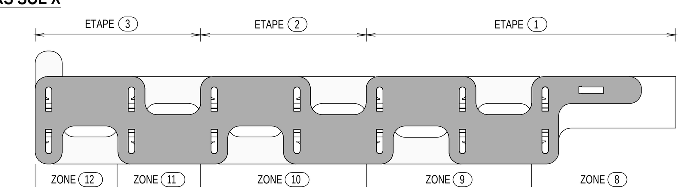

SKYPARK
BUSINESS
CENTER

EXECUTION

SOCIÉTÉ DE L'AÉROPORT DE LUXEMBOURG S.A
rue de Trèves, L-2632 Findel

BEISSEL & RUPPERT	☐ ASSISTANT MAÎTRE D'OUVRAGE Beissel et Ruppert 34-38 Avenue de la Liberté, 1930 Luxembourg	T+352 44 89 70 info@jse.lu
BIG	☐ ARCHITECTE Bjarke Ingels Group Kl verbladsgade 56, 2500 Valby	T+45 72 21 72 27 big@big.dk
METAFORM Architects	☐ ARCHITECTE ASSOCIÉ Metaform Architecte 24-28 rue de Goethe, 1637 Luxembourg	T+352 26 45 86 25 info@metaform.lu
	☐ BET fluide Jean Schmit Engineering 13A Avenue Gaston Diderich, 1420 Luxembourg	T+352 44 89 70 info@jse.lu
Au²	☐ BET structure Au carré 13 rue de Kalchesbruck, 1852 Luxembourg	T+352 24 84 81 1 info@aucarre.lu
LAMOUREUX acoustics	☐ BET acoustique Lamoureux acoustics 4bis rue Simonet, 75013 Paris France	T+33 145 65 23 64 infos@lamoureux-acoustics.com
LÜCHINGER + MEYER	☐ BET façade Lüchinger + Meyer Limmatstrasse 275, 8005 Zurich Suisse	T+41 44 421 43 00 zuerich@luechingermeyer.ch
les éclaireurs	☐ BET éclairage Les Éclaireurs 4 rue Terraille, 69001 Lyon France	T+33 478 083 857 contact@leseclaireurs.net

KYOTEC LUXEMBOURG
Member of Kyotec Group

Kyotec Luxembourg sarl
Member of Kyotec Group
Z.A.C. Klengbousbierg, 28
L-7795 Bissen
G-D de Luxembourg

T + 352 45 91 50
F + 352 45 91 60
info@kyotec-luxembourg.lu
www.kyotecgroup.com
TVA : LU27815631

Rev.	Date Rev.	Description de la modification	Init.
A	--/09/2023	First Issue	GPIZ

Titre du Plan:

SYSTEM DRAWINGS
INTERNAL FINISHING SLAB PROFILE PROPOSAL

Plan No. / Rev.

Projet	Emetteur	Type	Format	Phase	Zone	Niveau	Lot	Numéro	Indice
C-409	L-051	DET	A3	EXE	ALL	AL	FA	XXX	A

Visas. / Echelle.

Dessiné par :	G.Pizzoli	Vérifié par :	E.Stradiotto	Approuvé par :	E.Stradiotto	Date :	16.06.2021	Echelle :	VAR

CONVEX

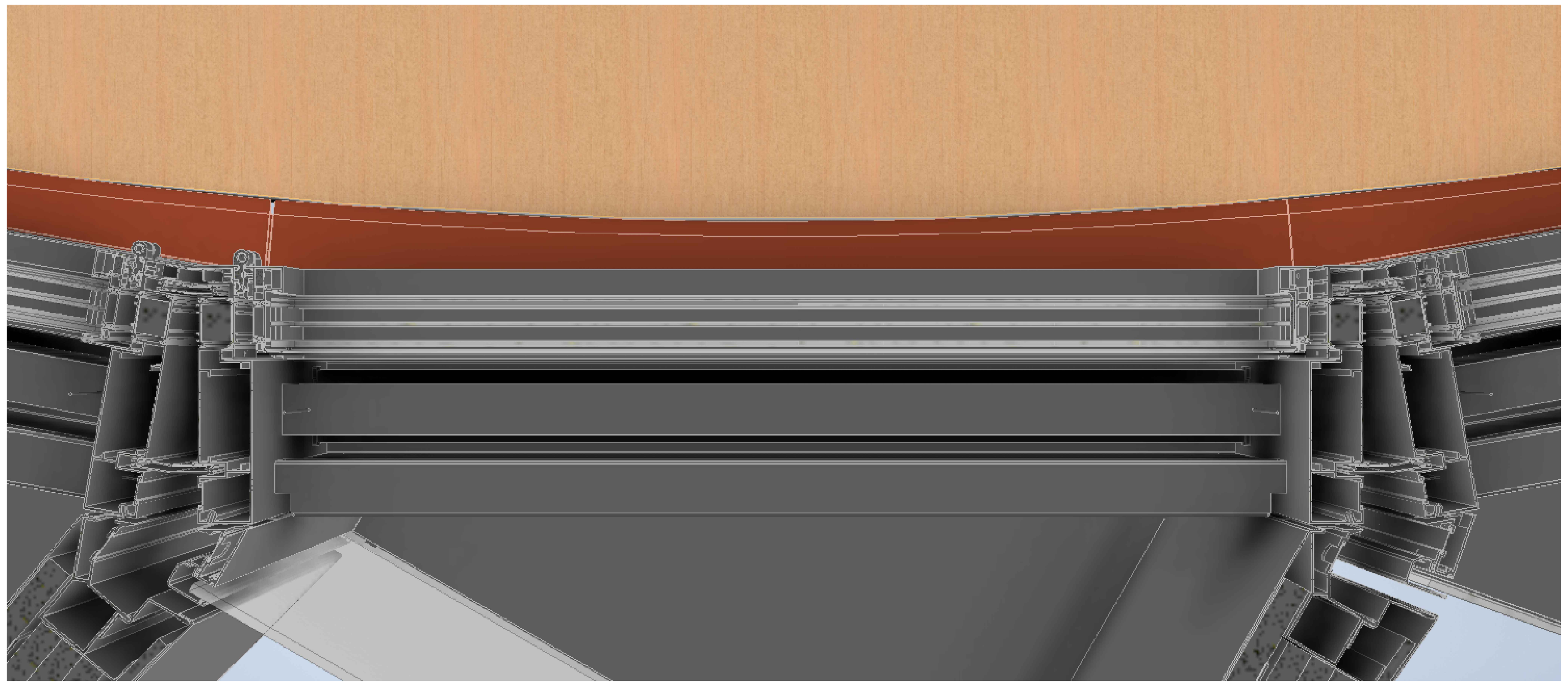

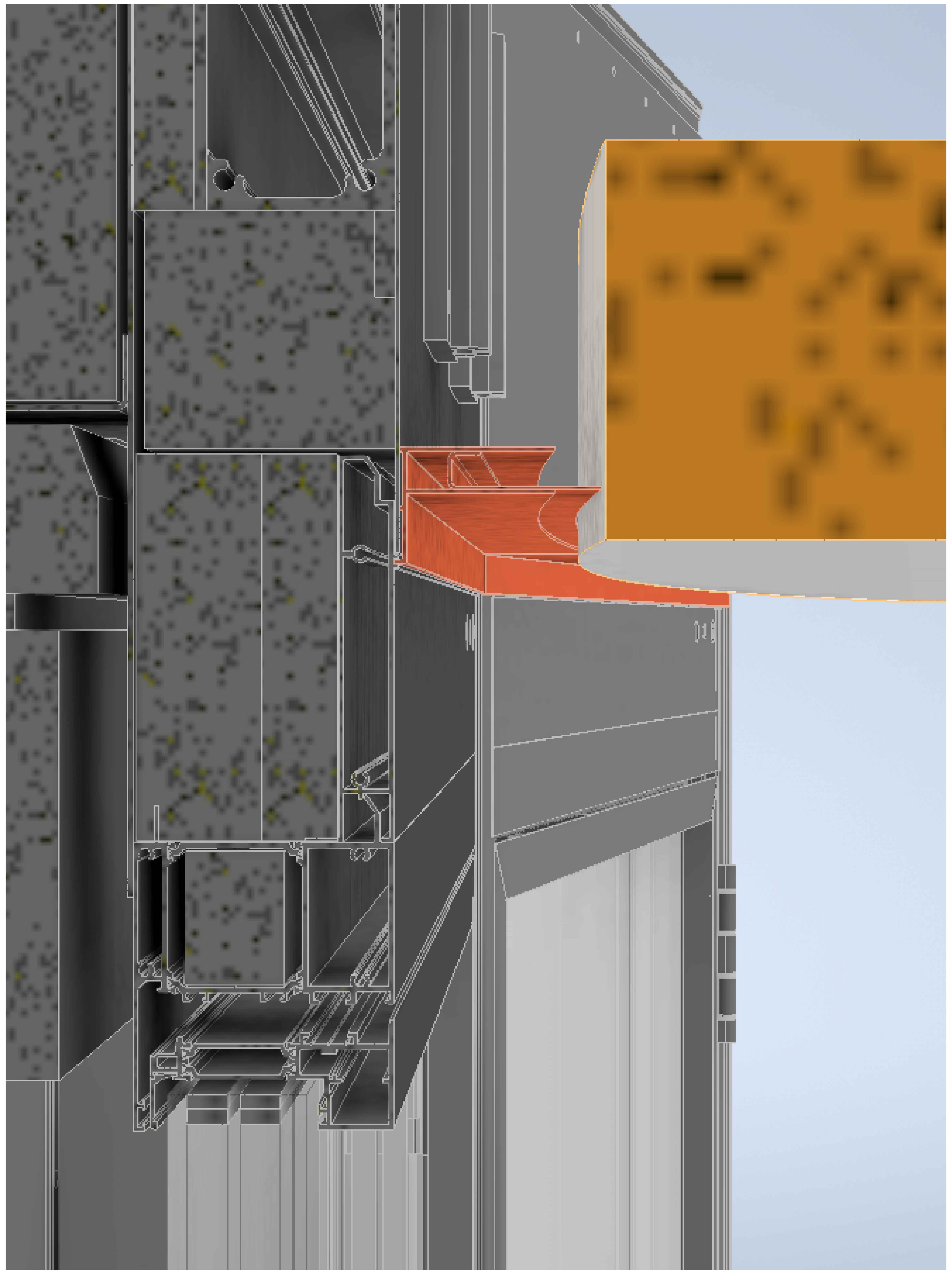

XXXXXXXXXXXXXXXXXX

Legende

XX - XX
XX - XX

XX - XX
XX - XX

XX - XX
XX - XX

XX - XX
XX - XX

XX - XX
XX - XX

XX
XX

SYSTEM BRACKET DETAIL ON FLOOR JOINT

NIVEAU HORS SOL X

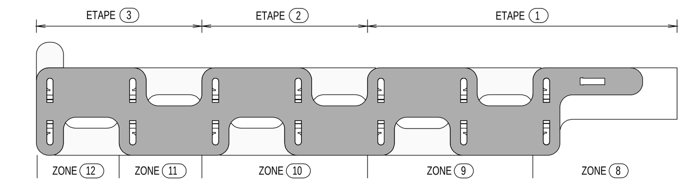

SKYPARK BUSINESS CENTER

EXECUTION

SOCIÉTÉ DE L'AÉROPORT DE LUXEMBOURG S.A
rue de Trèves, L-2632 Findel

BEISSEL & RUPPERT — ☐ ASSISTANT MAÎTRE D'OUVRAGE
Beissel et Ruppert
34-38 Avenue de la Liberté, 1930 Luxembourg
T+352 44 89 70
info@jse.lu

BIG — ☐ ARCHITECTE
Bjarke Ingels Group
Kl verbladsgade 56, 2500 Valby
T+45 72 21 72 27
big@big.dk

METAFORM Architects — ☐ ARCHITECTE ASSOCIÉ
Metaform Architecte
24-28 rue de Goethe, 1637 Luxembourg
T+352 26 45 86 25
info@metaform.lu

☐ BET fluide
Jean Schmit Engineering
13A Avenue Gaston Diderich, 1420 Luxembourg
T+352 44 89 70
info@jse.lu

Au² — ☐ BET structure
Au carré
13 rue de Kalchesbruck, 1852 Luxembourg
T+352 24 84 81 1
info@aucarre.lu

LAMOUREUX acoustics — ☐ BET acoustique
Lamoureux acoustics
4bis rue Simonet, 75013 Paris France
T+33 145 65 23 64
infos@lamoureux-acoustics.com

LÜCHINGER + MEYER — ☐ BET façade
Lüchinger + Meyer
Limmatstrasse 275, 8005 Zurich Suisse
T+41 44 421 43 00
zuerich@luechingermeyer.ch

les éclaireurs — ☐ BET éclairage
Les Éclaireurs
4 rue Terraille, 69001 Lyon France
T+33 478 083 857
contact@leseclaireurs.net

KYOTEC LUXEMBOURG
Member of Kyotec Group
Kyotec Luxembourg sarl
Member of Kyotec Group
Z.A.C. Klengbousbierg, 28
L-7795 Bissen
G-D de Luxembourg
T + 352 45 91 50
F + 352 45 91 60
info@kyotec-luxembourg.lu
www.kyotecgroup.com
TVA : LU27815631

Rev.	Date Rev.	Description de la modification	Init.
A	--/09/2023	First Issue	GPIZ

Titre du Plan:

SYSTEM DRAWINGS
INTERNAL FINISHING SLAB PROFILE PROPOSAL

Plan No. / Rev.

Projet	Emetteur	Type	Format	Phase	Zone	Niveau	Lot	Numéro	Indice
C-409	L-051	DET	A3	EXE	ALL	AL	FA	XXX	A

Visas. / Echelle.

Dessiné par :	G.Pizzoli	Vérifié par :	E.Stradiotto	Approuvé par :	E.Stradiotto	Date :	16.06.2021	Echelle :	VAR

CONCAVE

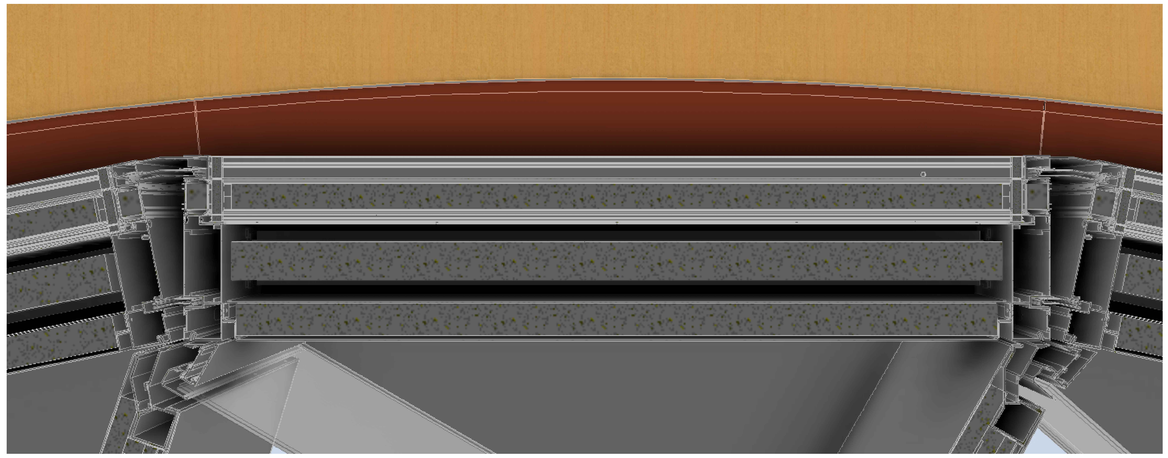

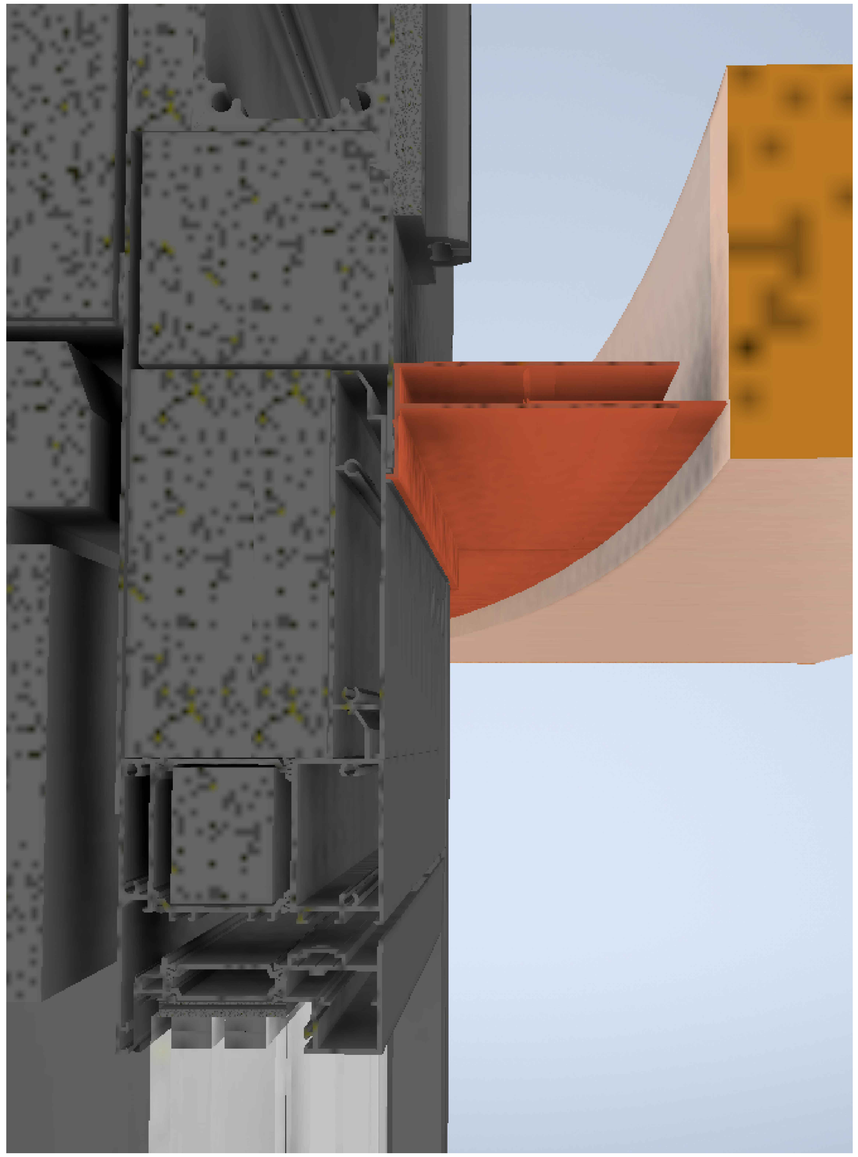

XXXXXXXXXXXXXXXXXX	Legende
	XX - XX XX - XX
	XX - XX XX - XX
	XX - XX XX - XX
	XX - XX XX - XX
	XX - XX XX - XX
	XX XX

SYSTEM BRACKET DETAIL ON FLOOR JOINT

NIVEAU HORS SOL X

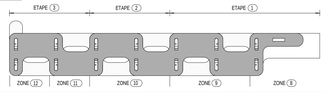

SKYPARK BUSINESS CENTER

EXECUTION

SOCIÉTÉ DE L'AÉROPORT DE LUXEMBOURG S.A
rue de Trèves, L-2632 Findel

BEISSEL & RUPPERT — ☐ ASSISTANT MAÎTRE D'OUVRAGE — Beissel et Ruppert, 34-38 Avenue de la Liberté, 1930 Luxembourg — T+352 44 89 70 info@jse.lu

BIG — ☐ ARCHITECTE — Bjarke Ingells Group, Kl vertholdsgade 56, 2500 Valby — T+45 72 21 72 27 big@big.dk

METAFORM ARCHITECTS — ☐ ARCHITECTE ASSOCIÉ — Metaform Architecte, 24-28 rue de Goethe, 1637 Luxembourg — T+352 26 49 86 25 info@metaform.lu

☐ BET fluide — Jean Schmit Engineering, 19A Avenue Gaston Diderich, 1420 Luxembourg — T+352 44 89 70 info@jse.lu

AUCARRE — ☐ BET structure — Au carré, 13 rue de Kalchesbruck, 1852 Luxembourg — T+352 24 84 81 1 info@aucarre.lu

LAMOUREUX acoustics — ☐ BET acoustique — Lamoureux acoustics, 4bis rue Simonet, 75013 Paris France — T+33 145 65 23 64 infos@lamoureux-acoustics.com

LÜCHINGER + MEYER — ☐ BET façade — Lüchinger + Meyer, Limmatstrasse 275, 8005 Zurich Suisse — T+41 44 421 43 00 zuerich@luechingermeyer.ch

lap éclairaure — ☐ BET éclairage — Les Eclaireurs, 4 rue Terraille, 69001 Lyon France — T+33 478 083 857 contact@leseclaireurs.net

KYOTEC LUXEMBOURG — Member of Kyotec Group
Kyotec Luxembourg sarl, Member of Kyotec Group, Z.A.C. Kleinbouschberg, 28, L-7795 Bissen, G-D de Luxembourg
T + 352 45 93 50 / F + 352 45 91 60 / info@kyotec-luxembourg.lu / www.kyotecgroup.com / TVA : LU27815631

Rev.	Date Rev.	Description de la modification	Int.
A	-09/2023	First Issue	GPZ

Titre du Plan:

SYSTEM DRAWINGS
INTERNAL FINISHING SLAB PROFILE PROPOSAL

Plan No. / Rev.

Projet	Emetteur	Type	Format	Phase	Zone	Niveau	Lot	Numéro	Indice
C-409	L-051	DET	A3	EXE	ALL	AL	FA	XXX	A

Visas / Echelle

Dessiné par :	G.Pizzoli	Vérifié par :	E.Stradiotto	Approuvé par :	E.Stradiotto	Date :	16.06.2021	Echelle :	VAR